K4MCU15FFP

CUCINA GAS 6 FUOCHI + FORNO ELETTRICO 2/1 GN + VANO - PERFORMANCE LINE

DESCRIZIONE PRODOTTO

Struttura in acciaio inossidabile. Manopole in materiale atermico con serigrafia funzionale sul bordo. Porta del forno stampata e in doppia parete e maniglia robusta.
Riscaldamento ottenuto tramite **bruciatori con corpo in ghisa, stagni, a fiamma stabilizzata e a corona sovrapposta con differenti potenze (max. 8,5 kW e 10,7 kW).**
Ogni bruciatore è dotato di un rubinetto gas di sicurezza che permette di regolare la potenza **dal massimo al minimo**. Sicurezza garantita da una termocoppia tenuta attiva dalla fiamma del bruciatore pilota.
Griglie di piano in ghisa smaltata opaca RAAF resistente agli alcali, acidi e fuoco.
Griglie di piano posizionate su un invaso stampato con bordi arrotondati per assicurare facilità di pulizia e proteggere dalla tracimazione dei liquidi.
Scarico del piano tramite troppopieno **disponibile su richiesta** per velocizzare la pulizia.
Forno elettrico statico 2/1 GN e vano aperto. Camera del forno in acciaio inox AISI 430 e suola in acciaio inox di grosso spessore.
Griglia del forno estraibile in acciaio inossidabile.
Isolamento della camera di cottura e della porta del forno garantita da uno strato di fibra ceramica resistente alle alte temperature.
Riscaldamento ottenuto tramite **resistenze poste sotto la suola e nella volta della camera di cottura**. Regolazione della temperatura del forno tra 90°C e 300°C per mezzo di termostato.
Piano di lavoro in acciaio inox AISI 304 stampato con spigoli arrotondati con grande raggio per una facile pulizia. Rivestimento frontale, laterale e posteriore in acciaio inox.
Finitura piano con taglio laser per garantire un accostamento tra piani "testa a testa" e fissaggio vincolante degli stessi tra loro.
Collaudo con gas metano o GPL a seconda delle esigenze dell'utente.
Piedini in acciaio inossidabile **regolabili in altezza**.
Accessori disponibili **su richiesta**.

SPECIFICHE TECNICHE

Larghezza: 1200 mm
Profondità: 900 mm
Altezza: 850 mm
Peso: 157 kg
Volume: 1.43 m³
Potenza elettrica: 5.40 kW
Potenza gas: 59.80 kW

Viale del Progresso, 20 Z.I. 35026 Conselve (PD) - Italia
P.I. e C.F IT01897630289 | TEL: (+39) 049 95 00 555 | FAX: (+39) 049 95 00 560

K4MCU15FFP

CUCINA 6 FUOCHI GAS + FORNO ELETTRICO 2/1 GN / FOURNEAU À GAZ 6 BRÛLEURS + FOUR ÉLECTRIQUE 2/1 GN / GAS RANGE 6 BURNERS + ELECTRIC OVEN 2/1 GN / GASHERD 6 KOCHSTELLEN + ELEKTROBACKOFEN 2/1 GN / COCINA A GAS 6 QUEMADORES + HORNO ELÉCTRICO 2/1 GN / ГАЗОВАЯ ПЛИТА С 6 КОНФОРКАМИ И ЭЛЕКТРИЧЕСКОЙ ДУХОВКОЙ 2/1 GN

DATI TECNICI / CARACTERISTIQUES TECHNIQUES / TECHNICAL SPECIFICATIONS / TECHNISCHE DATEN / CARACTERISTICAS TECNICAS / ТЕХНИЧЕСКИЕ ХАРАКТЕРИСТИКИ

Dimensioni / Dimensions / Dimensions / Maße / Medidas / Размеры	**[мм]**	**1200 x 900 x 850**
Gas / Gaz /Gas / Gas / Газ (**B**)	**[Kw] - [кВт]**	**59,8**
Tipo / Type / Type / Тур / Тип (**A**)		**A1**
GPL/LPG / Сжиженный нефтяной газ (G30) (**D**)	**[Kg/h] [кг/ч]**	**3,470**
Metano / Methane / Natural gas / Erdgas / Метан (G20) (**C**)	**[m3/h] [м3/ч]**	**6,328**
Aria / Air / Luft / Aire / Воздух	**[m3/h] [м3/ч]**	**119,6**
Racc. Gas / Racc. Gaz / Gas fitting / Gasanschluss / Empalme gas / Газовое соединение		**UNI-ISO 7/1 R ½**
Bruciatore / Bruleur / Burner / Brenner/Quemador / Горелка	**[kW] [кВт]**	**2 x 8,5**
Bruciatore / Bruleur / Burner / Brenner/Quemador / Горелка	**[kW] [кВт]**	**4 x 10,7**
Forno / Four / Oven / Ofen / Horno / Духовка 2/1 GN	**[Kw] [кВт]**	**1 x 5,4**
Elett./Electr./ Электр (E)	**[Kw] [кВт]**	**5,4**
(F)	**[Volts][Вольт]**	**400/3N**
Cavo (non fornito in dotazione) / Cable (non fourni) / Cable (not supplied) / Kabel (nicht mitgeliefert) / Cable no incluido / Кабель	**H07 RN-F [мм2]**	**5 X 1,5**
Voltaggi diversi e versioni navali disponibili su richiesta / Différentes tensions et versions maritimes disponibles sur demande / Different voltages and marine versions available on request / Verschiedene Spannungen und Schiffsausführungen auf Anfrage erhältlich / Diferentes voltajes y versiones navales son disponibles bajo petición.		

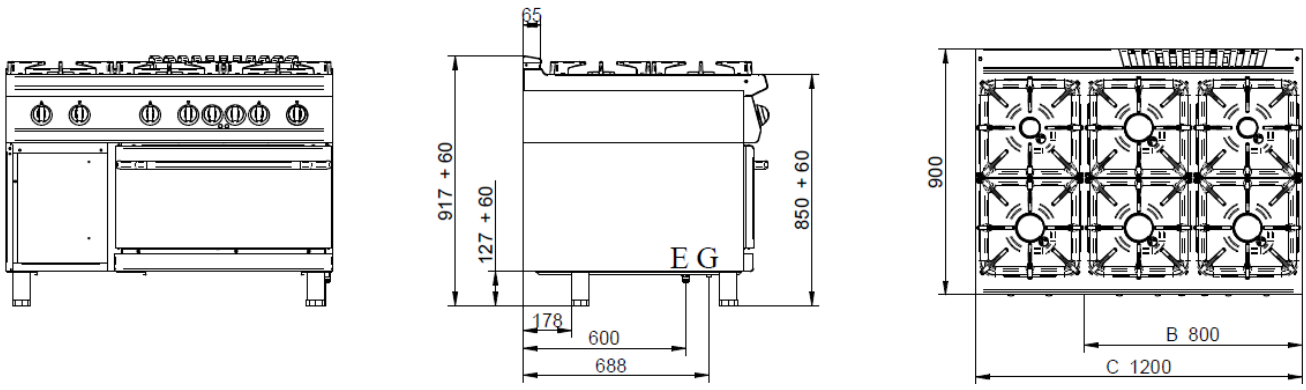

B	K4MCU10FFP	8,5 kW / 10,7 kW 10,7 kW / 10,7 kW 5,4 kW
C	K4MCU15FFP	8,5 kW / 10,7 kW / 8,5 kW 10,7 kW / 10,7 kW / 10,7 kW 5,4 kW

G = Gas / Gaz / Gas / Gas / Gas / raз

Optional

n.1x **K7A25019** Applicazione suola in ghisa - Sole en fonte - Built-in cast iron bottom - Sohle aus Gusseisen - Opción base en fierro fundido -Дополнение подложка из чугуна для плиты

1 x **K7PORTA** Porta / Porte / Door / Tür / Puerta / Дверца