K4EFGP0520

FRIGGITRICE ELETTRICA 1/2 MODULO 20 lt.

DESCRIZIONE PRODOTTO

Struttura in acciaio inossidabile. Manopole in materiale atermico con serigrafia funzionale sul bordo. Porta in doppia parete e maniglia robusta.
Riscaldamento dell'olio ottenuto grazie a **resistenze in acciaio inox di grande potenza**, immerse nell'olio e facilmente **ribaltabili** per agevolare le operazioni di pulizia. Potenza e rapidità di intervento degli elementi riscaldanti per evitare l'abbassamento della temperatura quando si immette il prodotto in vasca.
Vasca da 20 lt. in acciaio inox 18/10 realizzata con stampaggio a freddo e dotata di un termostato che permette la regolazione della temperatura tra 100°C e 190°C. Termostato di sicurezza a riarmo manuale.
Vasca e invaso stampato in acciaio inossidabile AISI 304 con **spessore di 2 mm** con bordi arrotondati inclinati verso il foro di scarico collegato a una bacinella in acciaio inossidabile per raccogliere l'olio.
Piano di lavoro e vasca stampati per facilità di pulizia. Rivestimento frontale, laterale e posteriore in acciaio inox.
Bacinella e filtro in acciaio inossidabile forniti **in dotazione**. Un cesto K26497 e un coperchio K4COPFGP copri vasca in acciaio inossidabile forniti **in dotazione**.
Finitura piano con taglio laser per garantire un accostamento tra piani "testa a testa" e fissaggio vincolante degli stessi tra loro.
Piedini in acciaio inossidabile **regolabili in altezza**.
Accessori disponibili **su richiesta**.

SPECIFICHE TECNICHE

Larghezza: 400 mm
Profondità: 900 mm
Altezza: 850 mm
Peso: 51 kg
Volume: 0.56 m³
Potenza elettrica: 18.00 kW

Viale del Progresso, 20 Z.I. 35026 Conselve (PD) - Italia
P.I. e C.F IT01897630289 | TEL: (+39) 049 95 00 555 | FAX: (+39) 049 95 00 560

K4EFGP0520

FRIGGITRICE ELETTRICA 20 LT. - FRITEUSE ÉLECTRIQUE 20 LT. - **ELECTRIC FRYER 20 LT. -** ELEKTROFRITTEUSE 20 LT. - **FREIDORA ELÉCTRICA 20 LT. -** ФРИТЮРНИЦА ЭЛЕКТРИЧЕСКАЯ 20 Л.

DATI TECNICI / CARACTERISTIQUES TECHNIQUES / TECHNICAL SPECIFICATIONS / TECHNISCHE DATEN / CARACTERISTICAS TECNICAS / ТЕХНИЧЕСКИЕ ХАРАКТЕРИСТИКИ

Dimensioni / Dimensions / Dimensions / Maße / Medidas / Размеры	[мм]	400x900x850
Potenza elettrica / Puissance électrique / Electric Power /Elektro-Leistung /электр. (E)	[Kw] - [кВт]	18
(F)	[V]	400/3N
(G)	[Hz] - [Гц]	50/60
Cavo (non fornito in dotazione) / Cable (non fourni) / Cable (not supplied) / Kabel (nicht mitgeliefert) / Cable / Кабель	H07 RN-F [мм2]	5 x 6
Voltaggi diversi e versioni navali disponibili su richiesta / Différentes tensions et versions maritimes disponibles sur demande / Different voltages and marine versions available on request / Verschiedene Spannungen und Schiffsausführungen auf Anfrage erhältlich / Различные напряжения и варианты исполнения корабля - по запросу		
Capacità vasca / Capacité cuve / Tank capacity / Beckeninhalt / Capacidad cuba / Ёмкость чаши	[L] [л]	20
Quantità di patate massima contenuta in un cesto grande - Quantité maximale de pommes de terre dans un grand panier - Maximum quantity of potatoes in a large basket - Maximale Menge an Kartoffeln in einem großen Korb - Cantidad máxima de patatas en una cesta grande - Максимальное количество картофеля в большой корзине	[kg] [кг]	3,75
Produzione massima - Production maximale - Maximum output - Maximale Leistung - Producción máxima - Максимальное производство	[kg/h] [кг/ч]	38

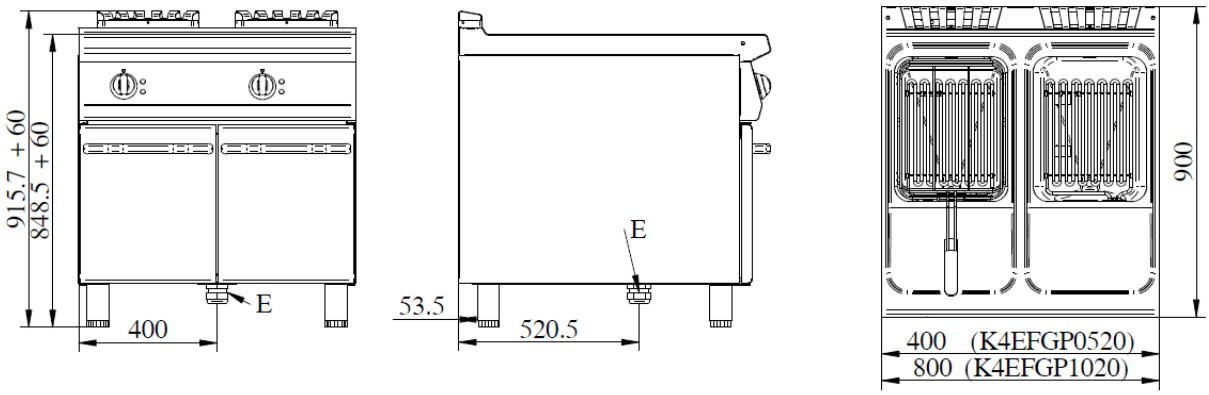

E= elettrico \ électrique \ electric\ Elektrisch \ eléctrico \ электрич

Standard

Mm

K26497	a	375	Cesto friggitrice elettrica 1/1 - Panier friteuse électrique 1/1 - Basket for electric fryer 1/1 – Korb für Elektro-Fritteuse 1/1 - Cesta freidora eléctrica 1/1 - Корзина для электрической фритюрницы 1/1
	b	295	
	h	117	

Bacinella raccogli olio + Filtro inox - Bac de récupération d'huile + filtre en acier inoxydable Container for collecting oil + stainless steel filter - Ölauffangwanne + Edelstahlfilter - Recipiente de recogida de aceite + filtro de acero inoxidable - Емкость для сбора масла + фильтр нержавеющая сталь